Mini valvole meccaniche (3/2,5/3)

Serie CM3

Specifiche

Modello	CM3□–05	CM3□–06	CM3□–08
Funzionamento	Azione diretta		
Fluido	Aria(filtrata a 40μm)		
Pressione di esercizio	0~1.0MPa(0~10bar)(0~145psi)		
Pressione massima	1.5MPa(15bar)(215psi)		
Temperature	-20~70℃		
Tipo di valvola [1]	3 vie 2 posizioni		
Area nominale della sezione	2.0mm^2	2.5mm^2	15.0mm^2
Cv	0.11	0.14	0.84
Connessioni [2]	M5×0.8	1/8"	1/4"
Materiale corpo valvola	Aluminum alloy		

[1] Le valvola con codice HD sono 5/3;
[2] Disponibile con filettaura G.

Simbolo

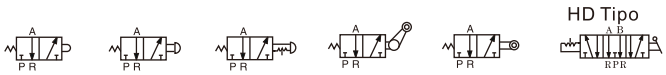

Caratteristiche del prodotto

1.Nelle serie CM3B, CM3L, CM3V e CM3R la forza necessaria per la commutazione è fornita meccanicamente. Possono essere utilizzate come indicatore di posizione o come interruttore.
2.Le serie CM3PF, CM3PM, CM3PMS, CM3PMX, CM3PL, CM3PP, CM3HS, CM3HD, CM3Y sono azionate manualmente. La varietà di comandi di azionamento ne permette l'impiego in numerosi campi d'applicazione.
3.Buona tenuta e rapidità di reazione. Non necessita di lubrificazione aggiuntiva.
4.La possibilità di montaggio in diverse posizioni rende l'installazione più facile ed agevole.
5.I comandi di azionamento in metallo CM3L,CM3V,CM3R,CM3Y garantiscono una vita più lunga ed un rendimento costante.
6.Le serie CM3PMS e CM3PMS sono dotate di protezione in metallo per prevenirne l'azionamento accidentale.

Codice di ordinazione

CM3 PP 06 B G

① ② ③ ④ ⑤

①Serie	②Modello	③Diametro connessione	④Colore del pulsante	⑤Filettatura	
				M5	1/8" 1/4"
CM3: Valvole meccaniche CM (3/2,5/3)	B: Modello base	05: M5 06: 1/8" 08: 1/4"	No questo codice	No questo codice	G: G
	R: Modello a rullo				
	L: Modello a rullo con ritorno libero				
	V: Valvola meccanica a ruota verticale				
	Y: Modello a leva				
	PL: Modello con pulsante autobloccante		Vuoto:Rosso		
	PP: Modello con pulsante sporgente		R: Rosso G: Verde B: Nero Y: Giallo		
	PF: Modello con pulsante piatto				
	PM: Modello con pulsante a fungo				
	PMS: Modello con pulsante a fungo– piccolo (con ghiera protettiva)				
	PMX: Modello con pulsante a fungo– grande (con ghiera protettiva)				
	HS: Modello con selettore				
	HD: Modello con selettore bidirezionale				

Capacità di portata

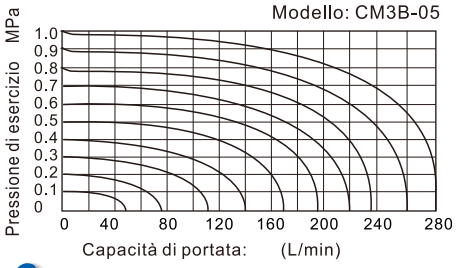

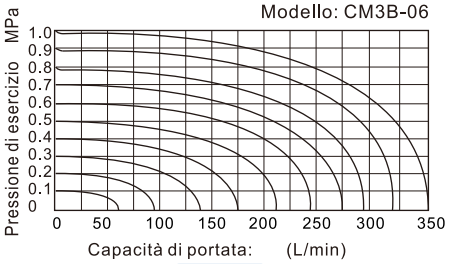

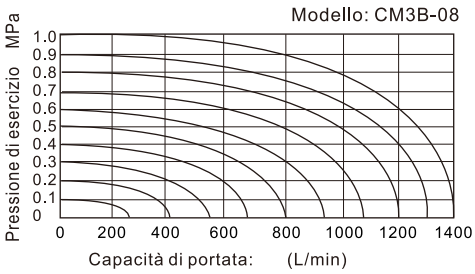

Struttura interna

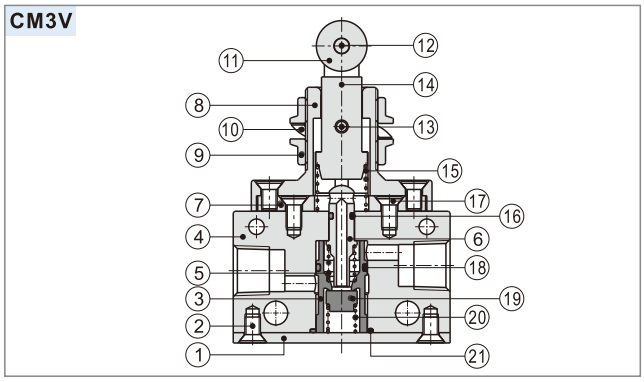

Nr.	Voce	Nr.	Voce	Nr.	Voce
1	Piastra di chiusura	8	Base di connessione	15	Molla
2	Vite	9	Dado di serraggio	16	O-ring
3	Boccola	10	Rondella elastica	17	Vite
4	Corpo	11	Rullo	18	O-ring
5	Molla	12	Perno di rotazione	19	Ammortizzo
6	Spola	13	Perno	20	Molla
7	Piastra di connessione	14	Sostegno rullo	21	O-ring

Installazione ed utilizzo

1. Disponibili diverse modalità di installazione come da seguenti figure - fissaggio dal corpo, installazione a pannello (1), installazione a pannello (2), fissaggio pulsante autobloccante,fissaggio pulsante a fungo.

Fissaggio dal corpo

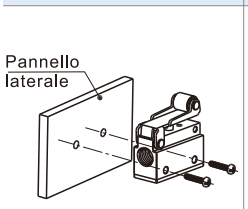

Fissaggio a pannello (1)

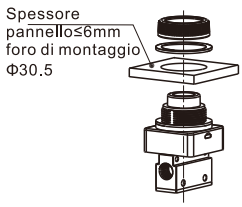

Fissaggio a pannello (2)

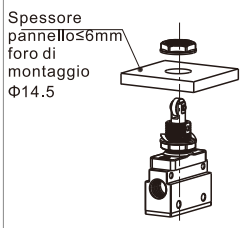

Modello con pulsante a fungo–grande (con ghiera protettiva)

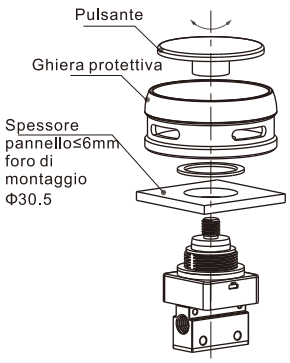

Smontaggio: svitare il pulsante, quindi svitare il ghiera protettiva.
Montaggio: avvitare il coperchio protettivi,quindi avvitare il pulsante.

Modello con pulsante a fungo–piccolo (con ghiera protettiva)

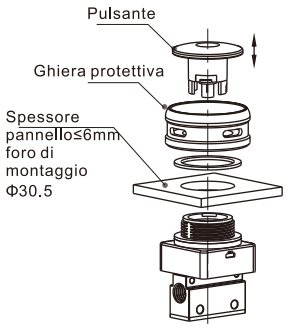

Smontaggio: allentare la ghiera protettiva, quindi estrarre insieme pulsante e ghiera tirando.
Montaggio: avvitare la ghiera protettiva, quindi premere il pulsante verso il basso nella sua sede.

Fissaggio con pulsante autobloccante

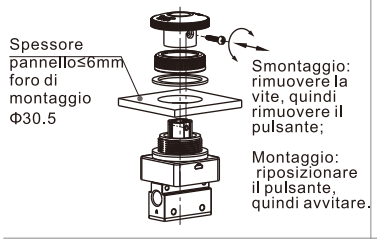

Fissaggio con pulsante a fungo

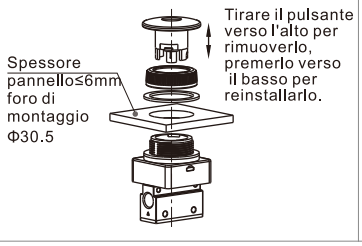

2.Comandi di azionamento in tecnopolimero azionati a mano. Non utilizzare corpi in metallo per azionare la valvola.

3.I modelli CM3B, CM3L, CM3V,CM3R, CM3PM, CM3PMS, CM3PMX, CM3PF e CM3PP hanno ritorno automatico. I modelli CM3Y, CM3HS, CM3HD e CM3PL hanno ritorno manuale. Il modello CM3PL, una volta premuto, deve essere ruotato per consentirne lo sblocco.

4.Attenzione alla corsa di ripristino: essa non deve superare la corsa prevista nella tabella, quando la valvola è azionata da una qualsiasi forza esterna, per evitare il danneggiamento della valvola.

Codice valvola	Corsa spola	Corsa pulsante (rullo\leva)	Codice valvola	Corsa spola	Corsa pulsante (rullo\leva)
CM3B05(06)	1.5~3.0	-	CM3B08	2.4~4.0	–
CM3R05(06)	1.5~2.5	3.0~4.8	CM3R08	2.4~3.2	6.8~9.0
CM3L05(06)	1.5~2.3	3.0~4.8	CM3L08	2.4~3.2	7.2~9.7
CM3V05(06)	1.5~3.0	2.7~4.2	CM3V08	2.4~4.0	2.6~4.2
CM3Y05(06)	1.5~2.5	3.0~4.8	CM3Y08	2.4~3.2	6.8~9.0
CM3PL05(06)	1.5~2.5	4.0~5.0	CM3PL08	2.4~3.5	4.0~5.0
CM3PP05(06)	1.5~3.0	4.0~5.5	CM3PP08	2.4~4.0	4.0~5.5
CM3PF05(06)	1.5~3.0	4.0~5.5	CM3PF08	2.4~4.0	4.0~5.5
CM3HS05(06)	1.5~3.0	4.0~5.5	CM3HS08	2.4~4.0	4.0~5.5
CM3HD05(06)	1.5~3.0	4.0~5.5	CM3HD08	2.4~4.0	4.0~5.5
CM3PM05(06)	1.5~3.0	4.0~5.5	CM3PM08	2.4~4.0	4.0~5.5
CM3PMS05(06)	1.5~3.0	4.0~5.5	CM3PMX08	2.4~4.0	4.0~5.5
CM3PMX05(06)	1.5~3.0	4.0~5.5	CM3PMX08	2.4~4.0	4.0~5.5

5.La valvola a rullo CM3L può essere azionata solo in una direzione (da sinistra a destra).L'azionamento nella direzione opposta non ha alcun effetto.

6.È possibile ordinare separatamente i comandi di azionamento delle valvole. Per i codici di ordinazione fare riferimento ai seguenti disegni.

Struttura sterna (corpo base)

CM3B05

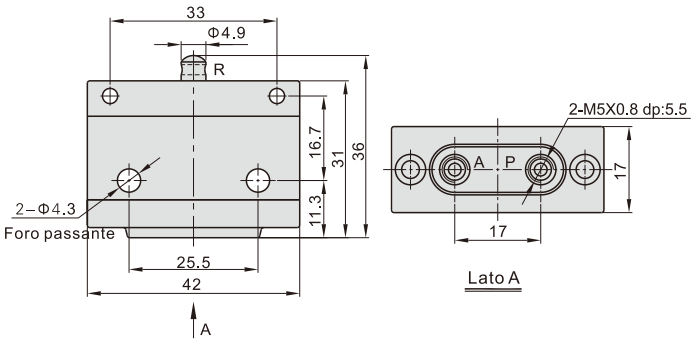

CM3B06

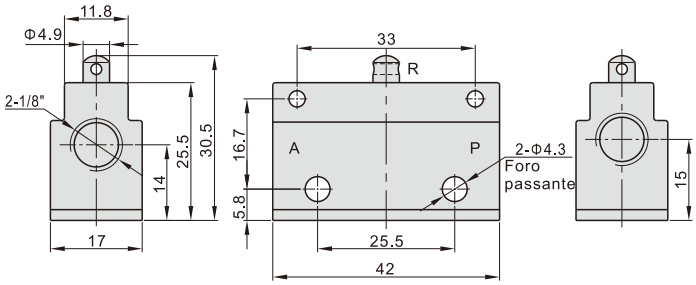

CM3B08

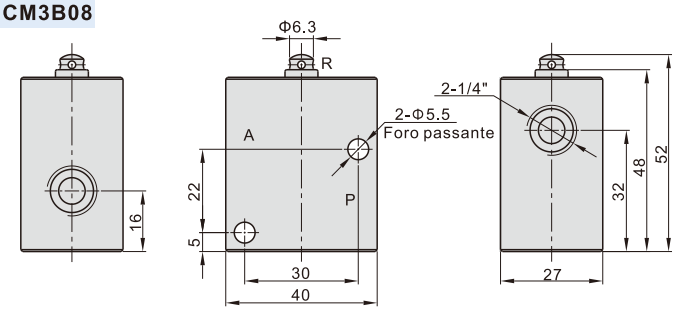

Struttura esterna (comandi di azionamento)

Modello a rullo(R)

CM3R06-P1

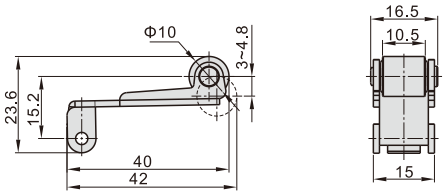

Note: Il comando della valvola CM3R06 non può essere acquistato singolarmente ma solo pre-assemblato col rispettivo corpo valvola.

CM3R08-P1

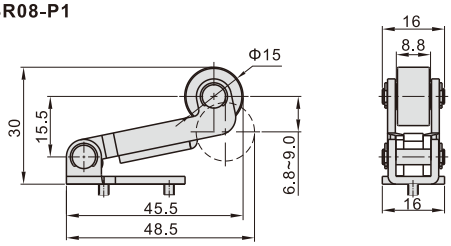

Modello		Modello a rullo(R)
Codice d'ordine	Codice di ordinazione	CM3R08-P1
	Tipo	CM3R08 Modello a rullo
Prodotto completo		CM3R08

Modello a rullo con ritorno libero(L)

CM3L06-P1

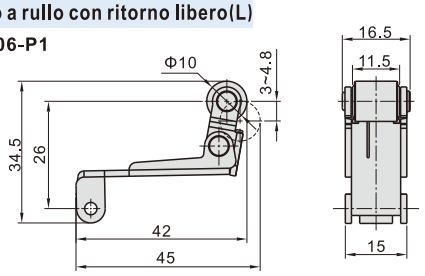

Note: Il comando della valvola CM3L06 non può essere acquistato singolarmente ma solo pre-assemblato col rispettivo corpo valvola.

CM3L08-P1

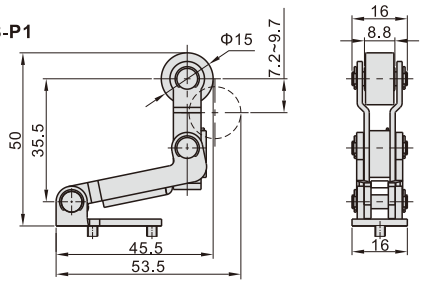

Modello		Modello a rullo con ritorno libero(L)
Codice d'ordine	Codice di ordinazione	CM3L08-P1
	Tipo	CM3L08 Modello a rullo con ritorno libero
Prodotto completo		CM3L08

Modello a leva(Y)

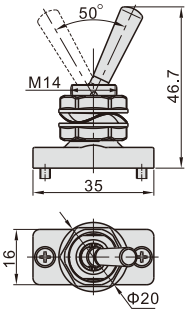

Modello		Modello a leva(Y)
Codice d'ordine	Codice di ordinazione	CM3Y06-P1
	Tipo	CM3Y Modello a leva
Prodotto completo		CM3Y05 CM3Y06 CM3Y08

Valvola meccanica a ruota verticale(V)

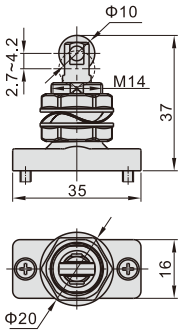

Modello		Valvola meccanica a ruota verticale（V）
Codice d'ordine	Codice di ordinazione	CM3V06-P1
	Tipo	CM3V Valvola meccanica a ruota verticale
Prodotto completo		CM3V05 CM3V06 CM3V08

Mushroom Tipo(PM)

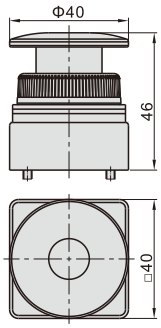

Modello		Mushroom Tipo（PM）
Codice d'ordine	Codice di ordinazione	CM3PM06-P1
	Tipo	CM3PM mushroom Tipo (Verde)
	Codice di ordinazione	CM3PM06-P2
	Tipo	CM3PM mushroom Tipo (Rosso)
	Codice di ordinazione	CM3PM06-P3
	Tipo	CM3PM mushroom Tipo (Nero)
	Codice di ordinazione	CM3PM06-P4
	Tipo	CM3PM mushroom Tipo (Giallo)
Prodotto completo		CM3PM05 CM3PM06 CM3PM08

Modello con pulsante sporgente(PP)

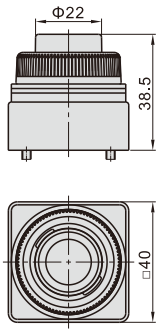

Modello		Modello con pulsante sporgente（PP）
Codice d'ordine	Codice di ordinazione	CM3PP06-P1
	Tipo	CM3PP Modello con pulsante sporgente(Verde)
	Codice di ordinazione	CM3PP06-P2
	Tipo	CM3PP Modello con pulsante sporgente(Rosso)
	Codice di ordinazione	CM3PP06-P3
	Tipo	CM3PP Modello con pulsante sporgente (Nero)
	Codice di ordinazione	CM3PP06-P4
	Tipo	CM3PP Modello con pulsante sporgente(Giallo)
Prodotto completo		CM3PP05 CM3PP06 CM3PP08

Modello con pulsante piatto(PF)

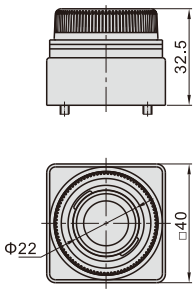

Modello		Modello con pulsante piatto（PF）
Codice d'ordine	Codice di ordinazione	CM3PF06-P1
	Tipo	CM3PF Modello con pulsante piatto (Verde)
	Codice di ordinazione	CM3PF06-P2
	Tipo	CM3PF Modello con pulsante piatto (Rosso)
	Codice di ordinazione	CM3PF06-P3
	Tipo	CM3PF Modello con pulsante piatto (Nero)
	Codice di ordinazione	CM3PF06-P4
	Tipo	CM3PF Modello con pulsante piatto (Giallo)
Prodotto completo		CM3PF05 CM3PF06 CM3PF08

Modello con selettore(HS)

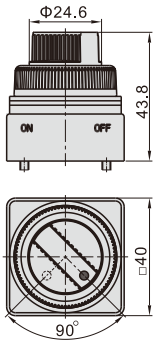

Modello		Modello con selettore（HS）
Codice d'ordine	Codice di ordinazione	CM3HS06-P1
	Tipo	CM3HS Modello con selettore (Verde)
	Codice di ordinazione	CM3HS06-P2
	Tipo	CM3HS Modello con selettore (Rosso)
	Codice di ordinazione	CM3HS06-P3
	Tipo	CM3HS Modello con selettore (Nero)
	Codice di ordinazione	CM3HS06-P4
	Tipo	CM3HS Modello con selettore (Giallo)
Prodotto completo		CM3HS05 CM3HS06 CM3HS08

Modello con pulsante autobloccante(PL)

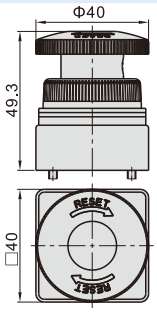

Modello		Modello con pulsante autobloccante(PL)
Codice d'ordine	Codice di ordinazione	CM3PL06-P2
	Tipo	CM3PL Modello con pulsante autobloccante(rosso)
Prodotto completo		CM3PL05 CM3PL06 CM3PL08

Modello con pulsante a fungo– piccolo (con ghiera protettiva)(PMS)

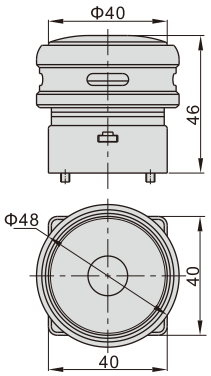

Modello		Modello con pulsante a fungo- piccolo (con ghiera protettiva)(PMS)
Codice d'ordine	Codice di ordinazione	CM3PMS06-P1
	Tipo	CM3PMS Modello con pulsante a fungo-piccolo(verde/con ghiera protettiva)
	Codice di ordinazione	CM3PMS06-P2
	Tipo	CM3PMS Modello con pulsante a fungo-piccolo(rosso/con ghiera protettiva)
	Codice di ordinazione	CM3PMS06-P3
	Tipo	CM3PMS Modello con pulsante a fungo-piccolo(nero/con ghiera protettiva)
	Codice di ordinazione	CM3PMS06-P4
	Tipo	CM3PMS Modello con pulsante a fungo-piccolo(giallo/con ghiera protettiva)
Prodotto completo		CM3PMS05 CM3PMS06 CM3PMS08

Modello con pulsante a fungo– grande (con ghiera protettiva)(PMX)

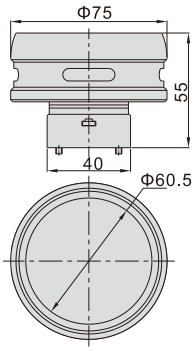

Modello		Modello con pulsante a fungo– grande (con ghiera protettiva)(PMX)
Codice d'ordine	Codice di ordinazione	CM3PMX06-P1
	Tipo	CM3PMX Modello con pulsante a fungo-grande (verde/con ghiera protettiva)
	Codice di ordinazione	CM3PMX06-P2
	Tipo	CM3PMX Modello con pulsante a fungo-grande (rosso/con ghiera protettiva)
	Codice di ordinazione	CM3PMX06-P3
	Tipo	CM3PMX Modello con pulsante a fungo-grande (nero/con ghiera protettiva)
	Codice di ordinazione	CM3PMX06-P4
	Tipo	CM3PMX Modello con pulsante a fungo-grande (giallo/con ghiera protettiva)
Prodotto completo		CM3PMX05 CM3PMX06 CM3PMX08

Modello con selettore bidirezionale(HD)

CM3HD05

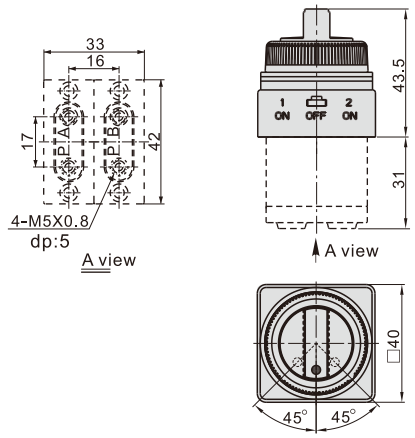

CM3HD06

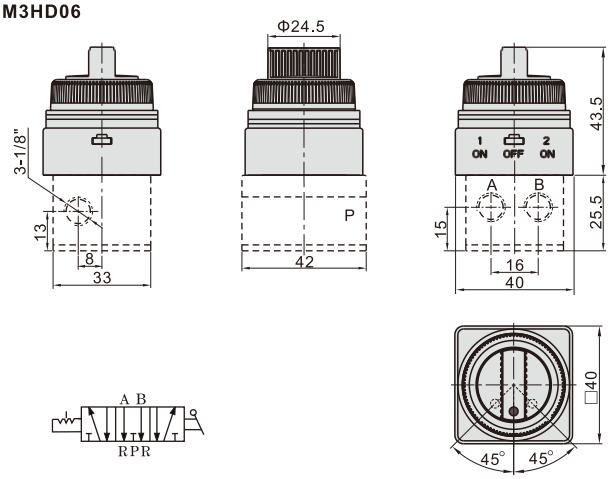

CM3HD08

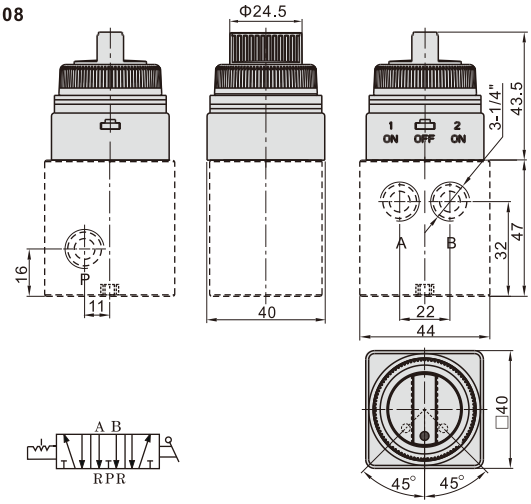

Modello		Modello con selettore bidirezionale(HD)
Codice d'ordine	Codice di ordinazione	
	Tipo	CM3HD Modello con selettore bidirezionale (verde)
	Codice di ordinazione	
	Tipo	CM3HD Modello con selettore bidirezionale(rosso)
	Codice di ordinazione	
	Tipo	CM3HD Modello con selettore bidirezionale (nero)
	Codice di ordinazione	
	Tipo	CM3HD Modello con selettore bidirezionale (giallo)
Prodotto completo		CM3HD05 CM3HD06 CM3HD08

Nota:Il commando della valvola CM3HD non può essere acquistato singolarmente ma solo pre-assemblato col rispettivo corpo valvola.
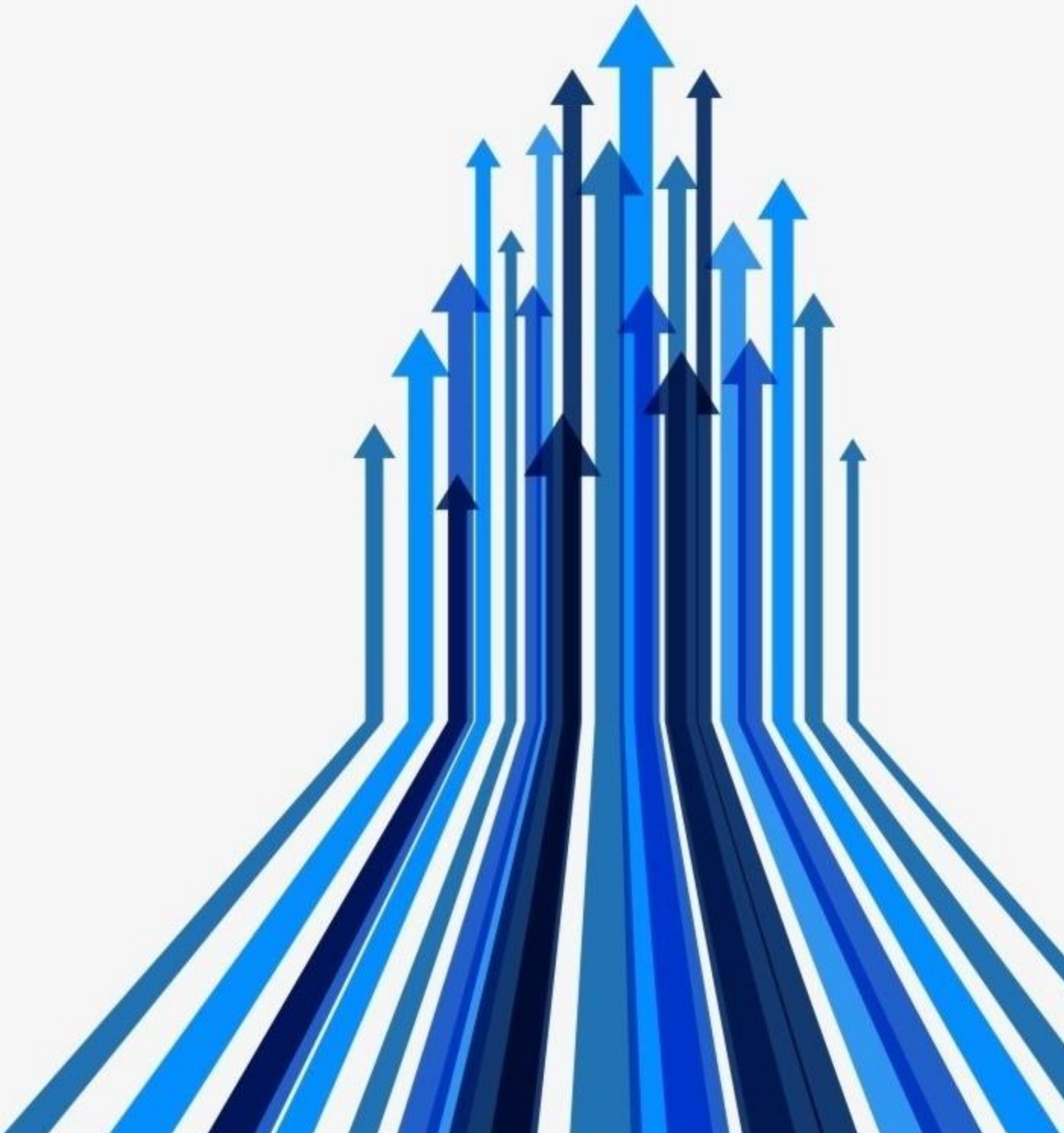
KOMPAUT S.r.l.
21050 MARNATE (VA)
Via Oglio, 228
info@kompaut.com
www.kompaut.com